Papenburg
Heinz Sanders GmbH
Friederikenstraße 100
26871 Papenburg
info@heinz-sanders.de

Niederlangen
Heinz Sanders GmbH
Fresenburger Weg 4
49779 Niederlangen
maschinen@heinz-sanders.de

Spelle
Heinz Sanders GmbH
Robert-Bosch-Straße 9
48480 Spelle
spelle@heinz-sanders.de

OPTIdrill DP 33V Aktions-Set (1125-7365)

Steuerungsart
konventionell

Baujahr
NEU

Maschinennr.
1125-7365

Hersteller/Fabrikant
OPTIdrill

Lagerort
D - 49779 Niederlangen

Säulenbohrmaschine OPTIdrill DP 33V Aktions-Set / 3020680SET
Mit elektronisch regelbarem Antrieb in modernem Design

* Industriemotor
* Leise laufende Spindel dank neuem Spindeldesign
* Maschinenbedienung mit Sicherheitselektrik in 24 V Gleichspannung
* Garantierte Rundlaufgenauigkeit = 0,02 mm in der Bohrspindel gemessen
* Rechts-/Linkslauf
* Präzisions-Spindelbohrung
* Bedienpanel mit bedienerfreundlicher, schmutz- und wasserresistenter
* Folientastatur
* Drehzahlanzeige
* Separater Not-Halt-Schlagschalter
* Gewindeschneidfunktion
* Präzise gearbeiteter, stabiler Bohrtisch mit diagonal verlaufenden T-Nuten
mit umlaufender Kühlwasserrinne, Seitlich um ±45° kippbar und um 360° drehbar
* Bohrtiefenanschlag
* LED-Maschinenleuchte im Bohrkopf integriert
* Keilriemenabdeckung mit Sicherheitsschalter

* Dickwandige Stahlsäule für hohe Kraftaufnahme und Stabilität
* Massive, groß dimensionierte Grundplatte mit T-Nuten
* Schwere Ausführung der gesamten Maschine

Lieferumfang:
- Schnellspannbohrfutter 0 - 16 mm
- T-Nutensteine
- Austreiber
- Bedienwerkzeug
- Maschinenschraubstock BMP 160

Technische Angaben

Bohrleistung in Stahl (Durchmesser):	30 mm
Ausladung:	270 mm
Bohrhub:	125 mm
Aufnahme MK:	4
Drehzahlen:	9
Drehzahlbereich:	70 - 2800 U/min

Maschinenbilder

© Heinz Sanders GmbH

© Heinz Sanders GmbH
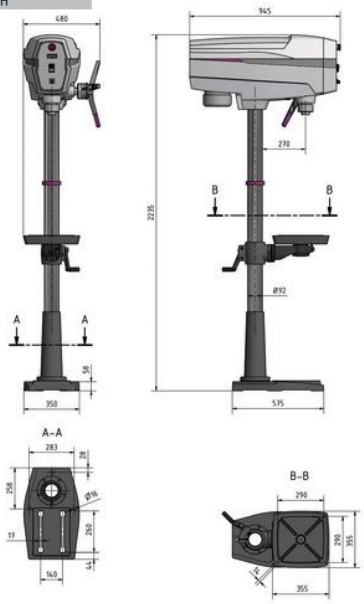
© Heinz Sanders GmbH